CRIATURAS PARTICULARES

ROBERTO WHITE

CRIATURAS PARTICULARES

SIETE HISTORIAS LLENAS DE HUMOR Y POESÍA

Sobre el espectáculo

Criaturas Particulares, es un espectáculo formado por 7 piezas cortas sin conexión entre sí,que mezcla el lenguaje del clown, el teatro gestual y de objetos. Los personajes protagonistas de cada historia, están construidos con objetos cotidianos como globos, pelotas de ping pong, bolsas plásticas etc.
Siempre intervenidos por alguna parte del cuerpo del manipulador, mayormente las manos

ROBERTO WHITE

CLOWN Y TITIRITERO

UN POCO SOBRE ROBERTO

Roberto White, clown y titiritero argentino afincado en España, se ha formado en la escuela de clown e improvisación de Pataclaun en Lima Perú, con quienes produce montajes, crea números y se desarrolla en el mundo del clown y la improvisación teatral...

Es miembro co-fundador de la compañía la Santa Rodilla, dirigida por el mimo y titiritero Peruano Hugo Suarez (Compañía Hugo e Inés), con dicha compañía crean el espectáculo manologías, con el cual gira por decenas de festivales en Europa y Latinoamérica...

Forma la compañía "Teatro dos Mundos" junto a Malgosia Szkandera.

Actualmente gira en solitario con su espectáculo “Criaturas Particulares”, que ha sido representado en más de 100 festivales internacionales. A lo largo de su carrera ha ganando el Julieta Drac dòr 2012 en la Feria Internacional

de títeres de Lleida, mención especial en la Mostra Internacional de Titelles de la Vall de Albaida 2012 (Valencia-España) y el premio a mejor espectáculo en el Festival Internacional de títeres de Tolosa Titirijai, España.

COMO
DIRECTOR

Roberto White ha ganado el premio Nacional de la artes en Costa Rica por Romeo y Julieta, un trabajo de actor y objetos.

Siempre ofreciendo una visión fresca, contemporánea y entretenida del teatro de objetos, Roberto White también dicta cursos de técnica de títeres corporales contribuyendo con sus propias ideas y visión

Su ultimo trabajo, una co-produccion con TOPIC Tolosa, el Centro Internacional de títeres de Tolosa (www.topictolosa.com) se llama “Sueños 1” y ya ha sido representado en Argentina, China continental, Irán, Turquía, Taiwán y España...

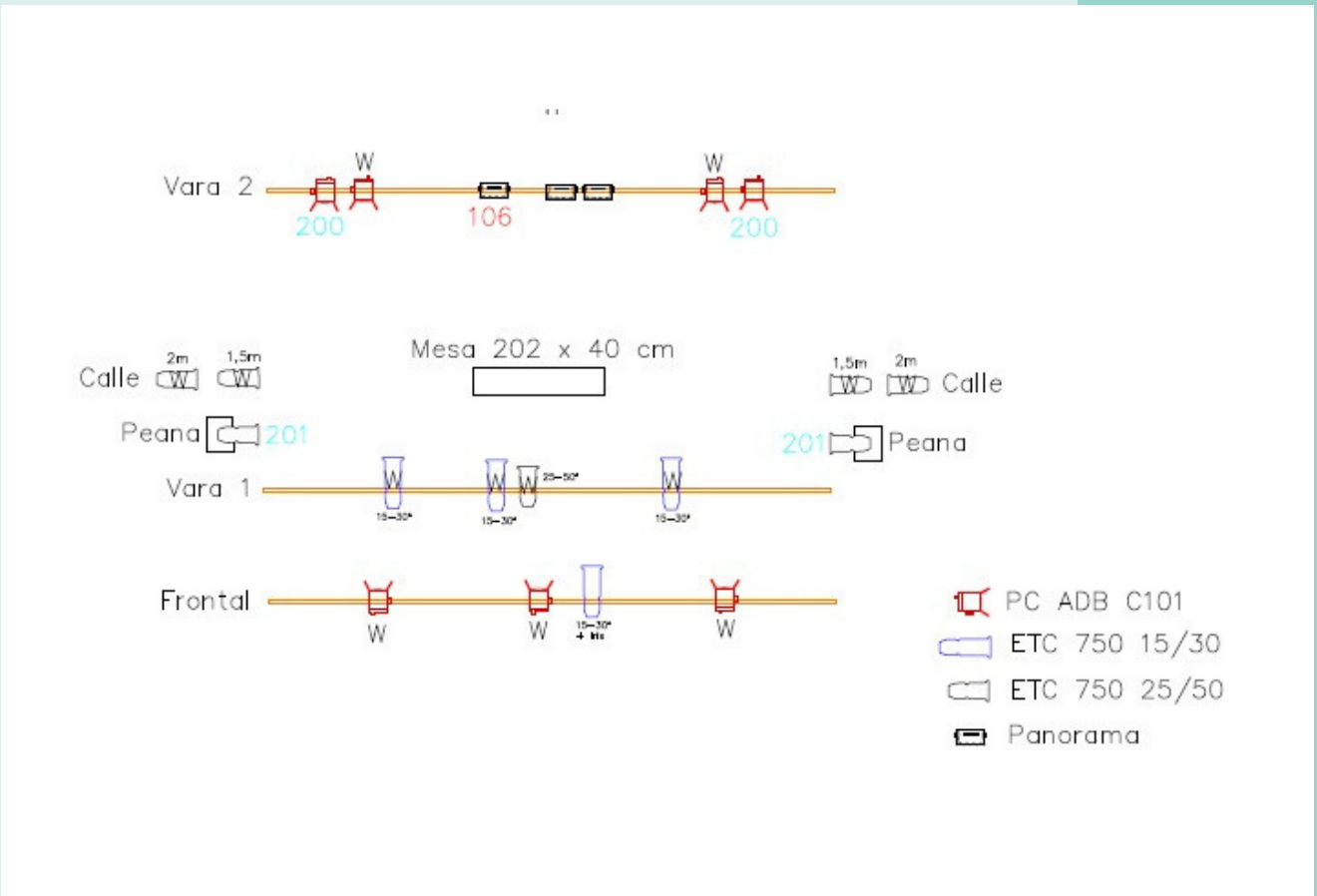

Duración 45 minutos
Espectáculo sin palabras y para todo público (recomendado a partir de 5 años)

Montaje en 3 H (con ensayo incluido)
Desmontaje 30 minutos
Espacio mínimo escénico, 3 x 3 mts
Altura mínima, 2 mts de escenario a techo
Si la sala no cuenta con butacas en gradería, el escenario deberá tener 1 M de altura.
Fondo negro para todo el espacio escénico
Luz, mapa adjunto. Adaptable
Sonido, mesa con salida para mp3 o laptop.
Micrófono inalámbrico, preferentemente de solapa.
Una silla negra, resistente, sin apoya brazos

CONTACTO

ROSA MERÁS

+34 629039204

rosa.territoriovioleta@gmail.com

SILVIA PEREIRA

+34 669038971

silvia.territoriovioleta@gmail.com